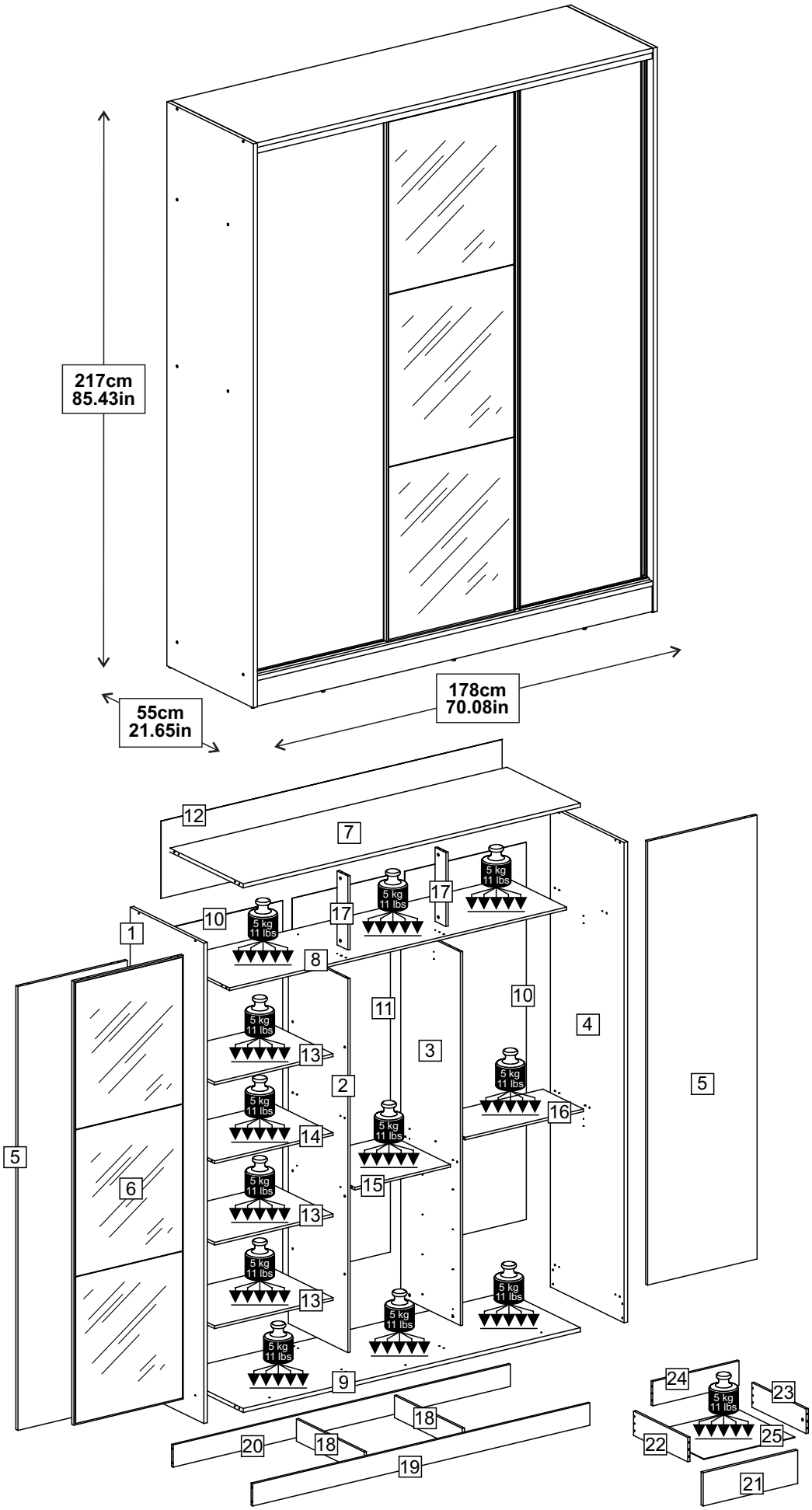
217cm
85.43in
178cm
70.08in
55cm
21.65in
5 kg
11 lbs
1
2
3
4
5
6
7
8
9
10
11
12
13
14
15
16
17
18
19
20
21
22
23
24
25

Ferramentas necessárias para montar o móvel.

Herramientas necesarias para armar el mueble.

Tools needed to assemble the furniture.

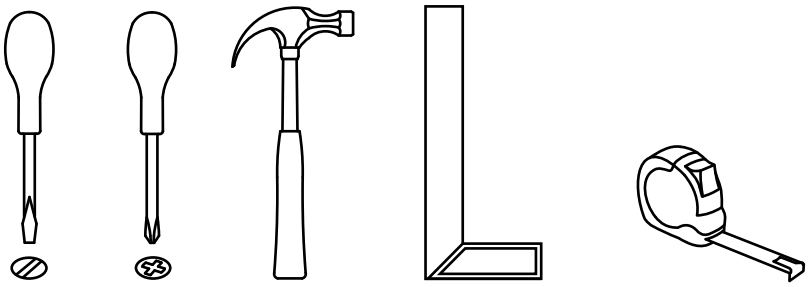

A montagem deve ser efetuada por duas pessoas.

El montaje debe ser efectuado por dos personas.

The assembly must be done by two people.

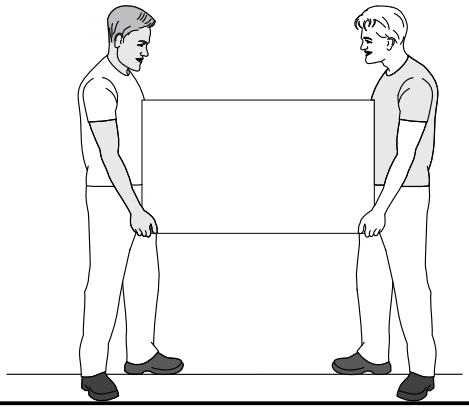

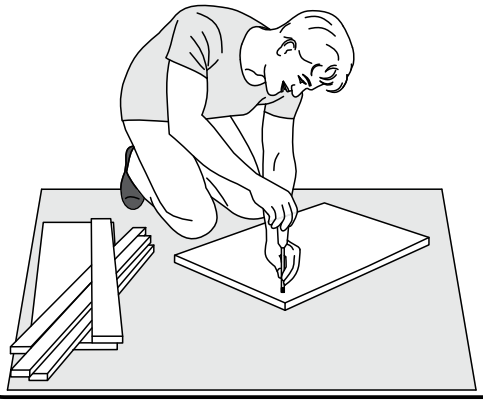

Montar o móvel sobre uma superfície limpa e plana.

Armar el mueble sobre una superficie limpia y plana.

Assemble the furniture on a clean and flat surface.

Dúvidas? Entrar em contato:

¿Dudas? Ponerse en contacto:

Doubts? Get in touch:

WWW.STREIGHTEX.COM

TAMANHO REAL - **TAMAÑO VERDADERO** - *REAL SIZE*

Em caso de dúvida, compare as ferragens com as imagens abaixo em tamanho real.

En caso de dudas, compare las herrajes con las imágenes a seguir en tamaño real.

In case of doubt, compare the hardware with the full-size images below.

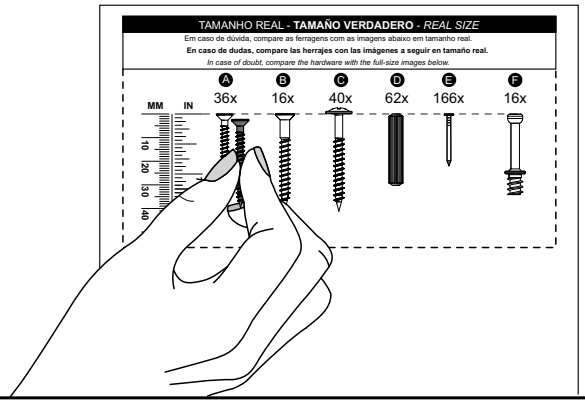

Para visualizar o vídeo explicativo, utilize este QR Code:

Para visualizar el vídeo explicativo, utilice este QR Code:

For viewing the explanatory video, use this QR code:

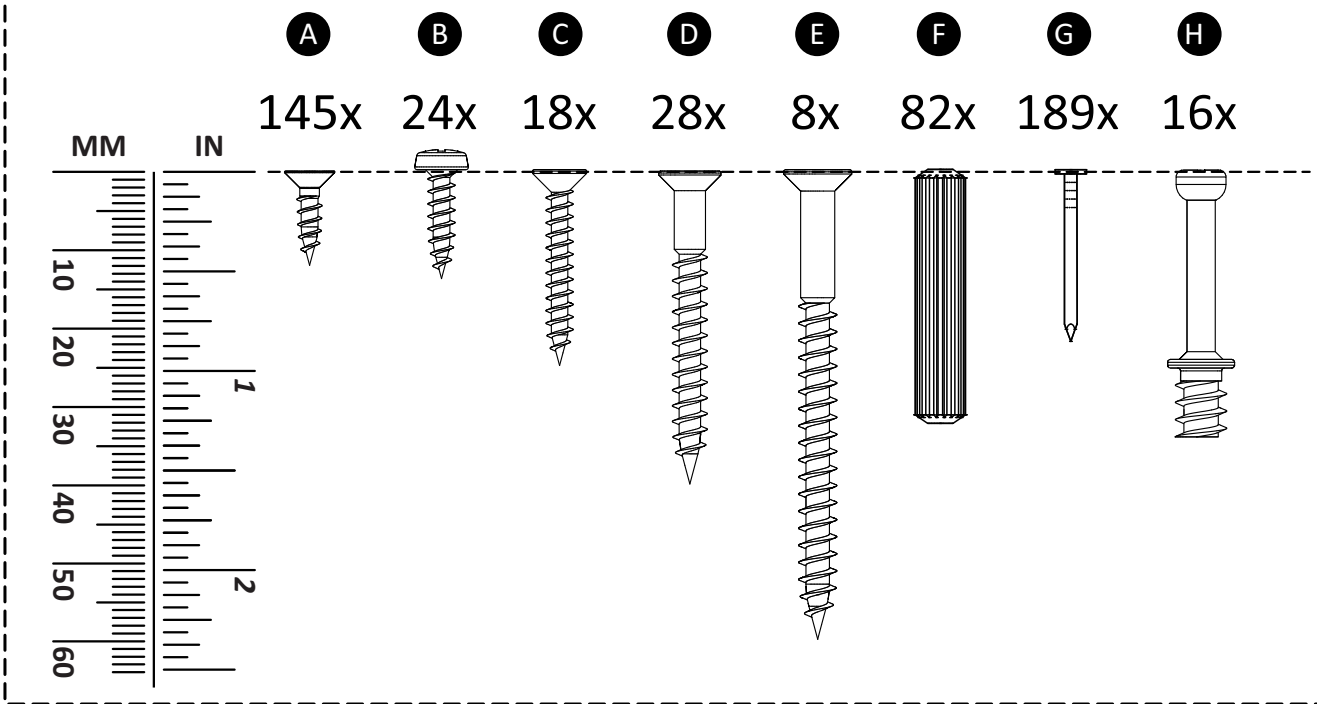

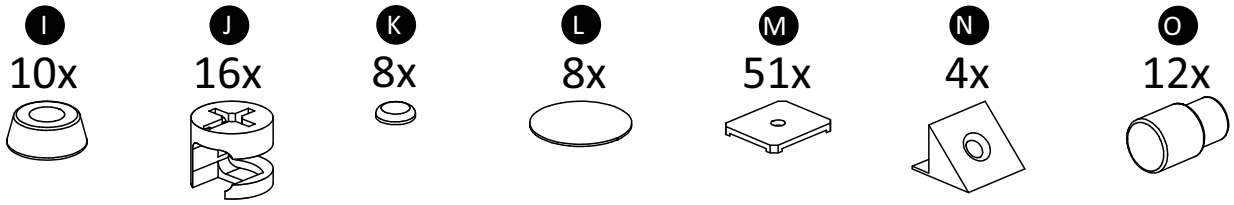

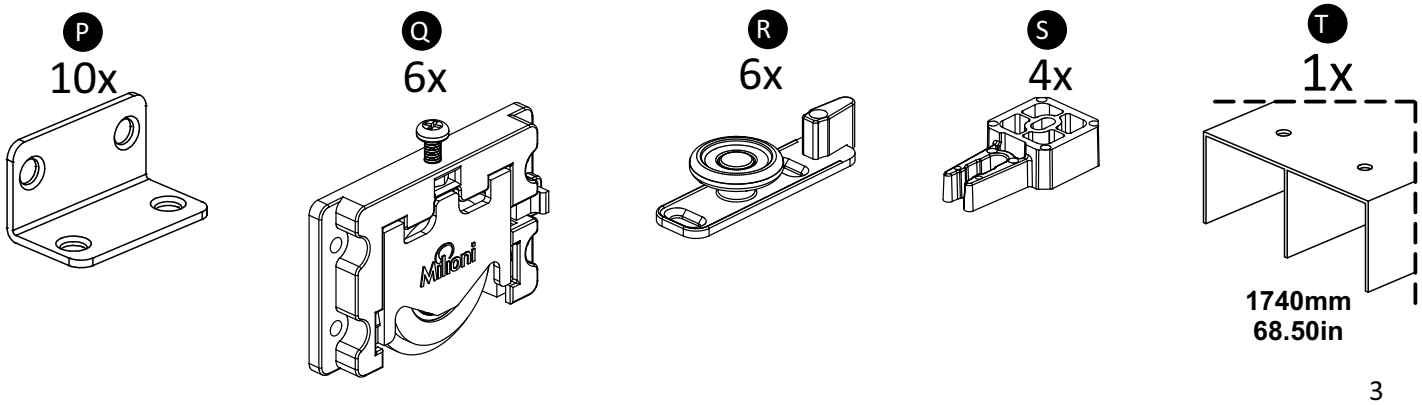

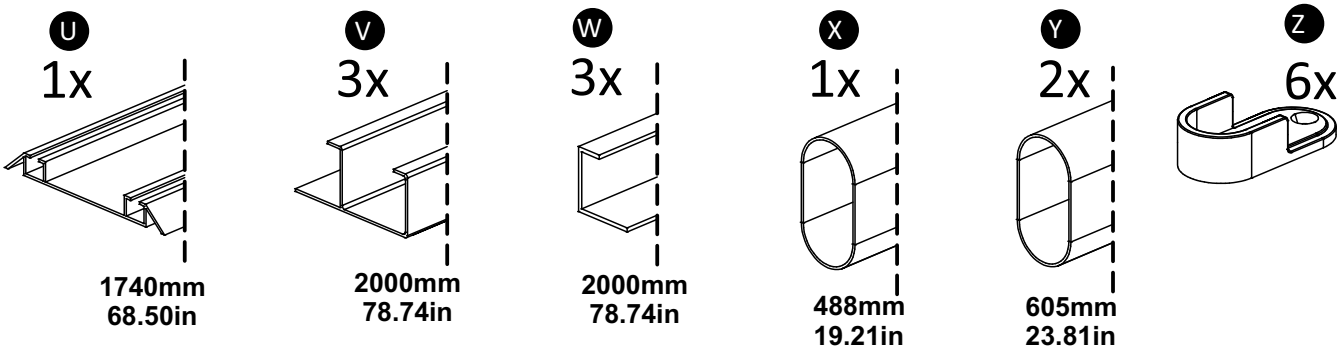
U
1x
1740mm
68.50in
V
3x
2000mm
78.74in
W
3x
2000mm
78.74in
X
1x
488mm
19.21in
Y
2x
605mm
23.81in
Z
6x

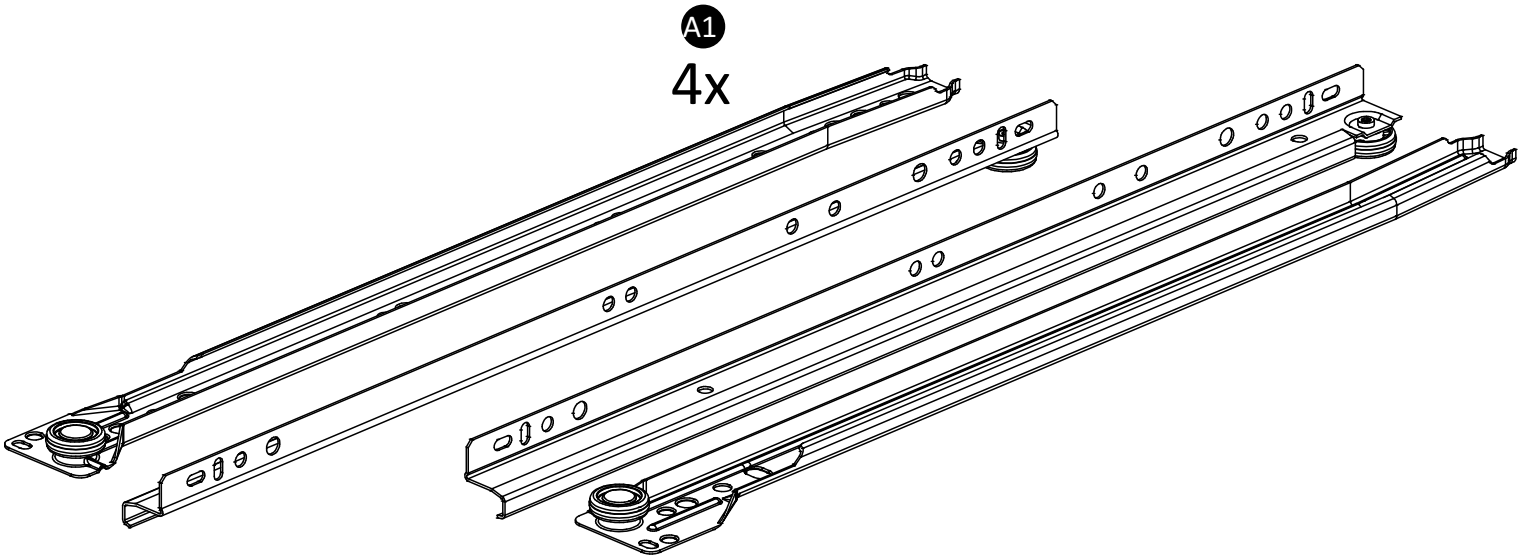
A1
4x

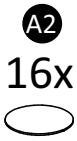
A2
16x

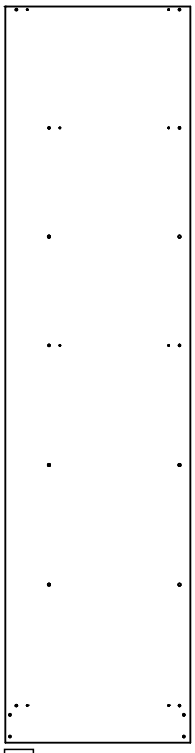

1 (18 x 544 x 2166mm)
(0,71 x 21,42 x 85,28in)

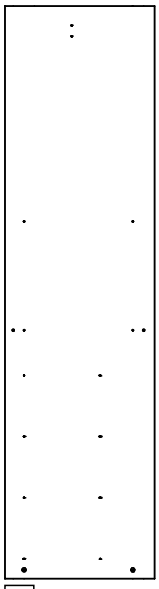

2 (12 x 440 x 1685mm)
(0,47 x 17,32 x 66,34in)

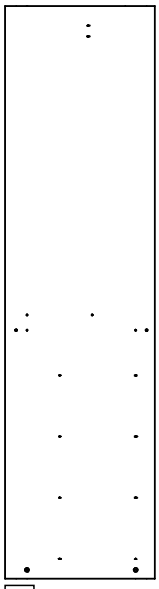

3 (12 x 440 x 1685mm)
(0,47 x 17,32 x 66,34in)

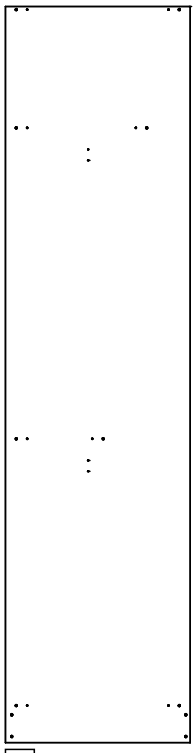

4 (18 x 544 x 2166mm)
(0,71 x 21,42 x 85,28in)

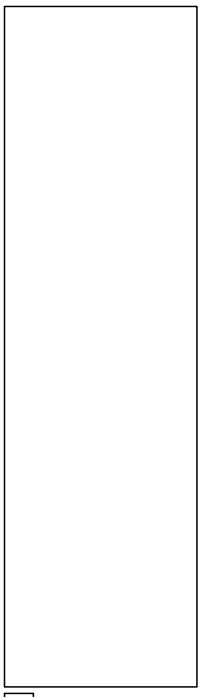

5 (15 x 566 x 2000mm)-2x
(0,59 x 22,28 x 78,74in)

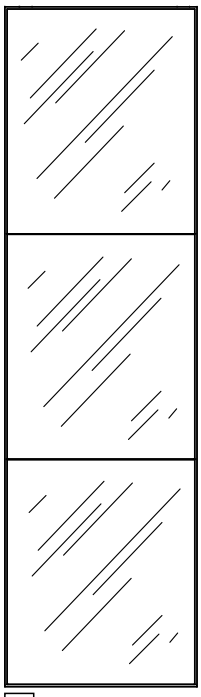

6 (15 x 566 x 2000mm)
(0,59 x 22,28 x 78,74in)

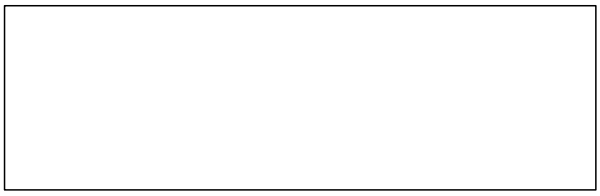

7 (18 x 542 x 1744mm)
(0,71 x 21,34 x 68,66in)

8 (12 x 440 x 1744mm)
(0,47 x 17,32 x 68,66in)

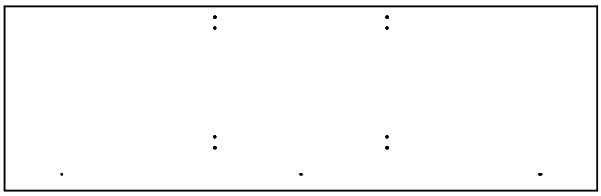

9 (18 x 542 x 1744mm)
(0,71 x 21,34 x 68,66in)

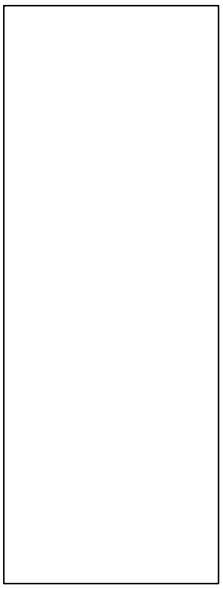

10 (3 x 628 x 1701mm)-2x
(0,12 x 24,72 x 66,97in)

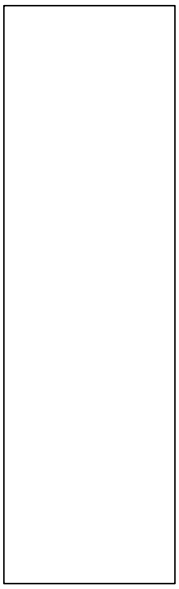

11 (3 x 507 x 1701mm)
(0,12 x 19,96 x 66,97in)

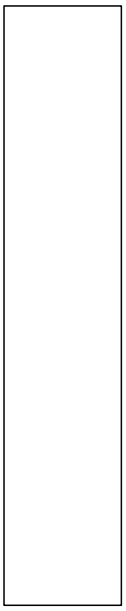

12 (3 x 349 x 1764mm)
(0,12 x 13,74 x 69,45in)

13 (12 x 438 x 613mm)-3x
(0,47 x 17,24 x 24,13in)

14 (12 x 438 x 613mm)
(0,47 x 17,24 x 24,13in)

15 (12 x 438 x 495mm)
(0,47 x 17,24 x 19,49in)

16 (12 x 300 x 613mm)
(0,47 x 11,81 x 24,13in)

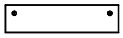

17 (12 x 80 x 333mm)-2x
(0,47 x 3,15 x 13,11in)

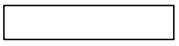

18 (12 x 100 x 500mm)-2x
(0,47 x 3,94 x 19,69in)

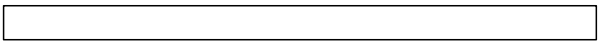

19 (12 x 100 x 1744mm)
(0,47 x 3,94 x 68,66in)

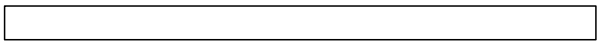

20 (12 x 100 x 1744mm)
(0,47 x 3,94 x 68,66in)

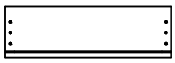

21 (15 x 149 x 488mm)-4x
(0,59 x 5,87 x 19,21in)

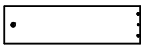

22 (12 x 110 x 400mm)-4x
(0,47 x 4,33 x 15,75in)

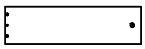

23 (12 x 110 x 400mm)-4x
(0,47 x 4,33 x 15,75in)

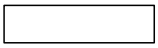

24 (12 x 110 x 446mm)-4x
(0,47 x 4,33 x 17,56in)

25 (3 x 470 x 407mm)-4x
(0,12 x 18,50 x 16,02in)

1

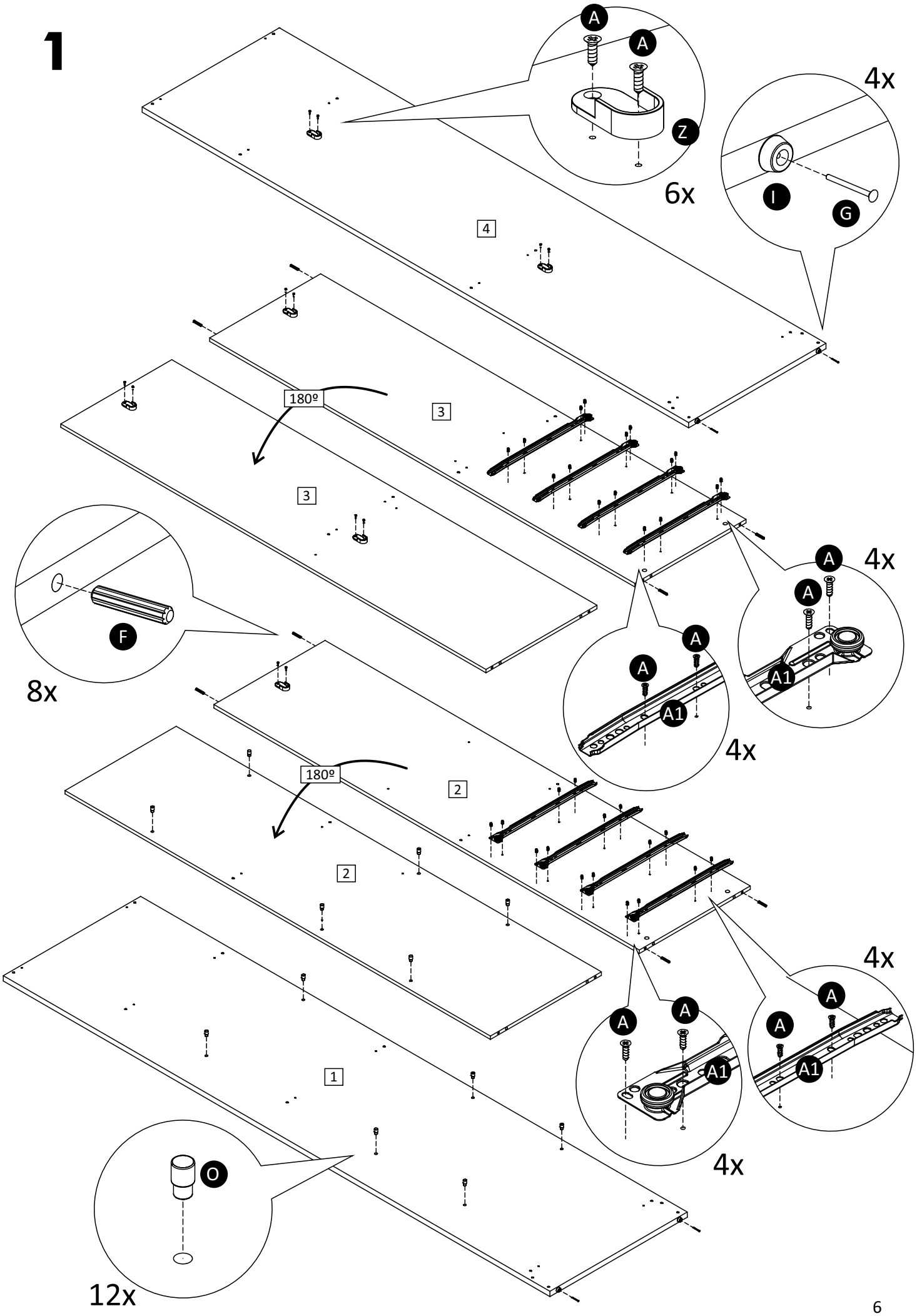
A
A
Z
6x
4x
I
G
4
3
180º
3
F
8x
A
A
A1
4x
A
A
A1
4x
2
180º
2
1
A
A
A1
4x
A
A
A1
4x
O
12x

2

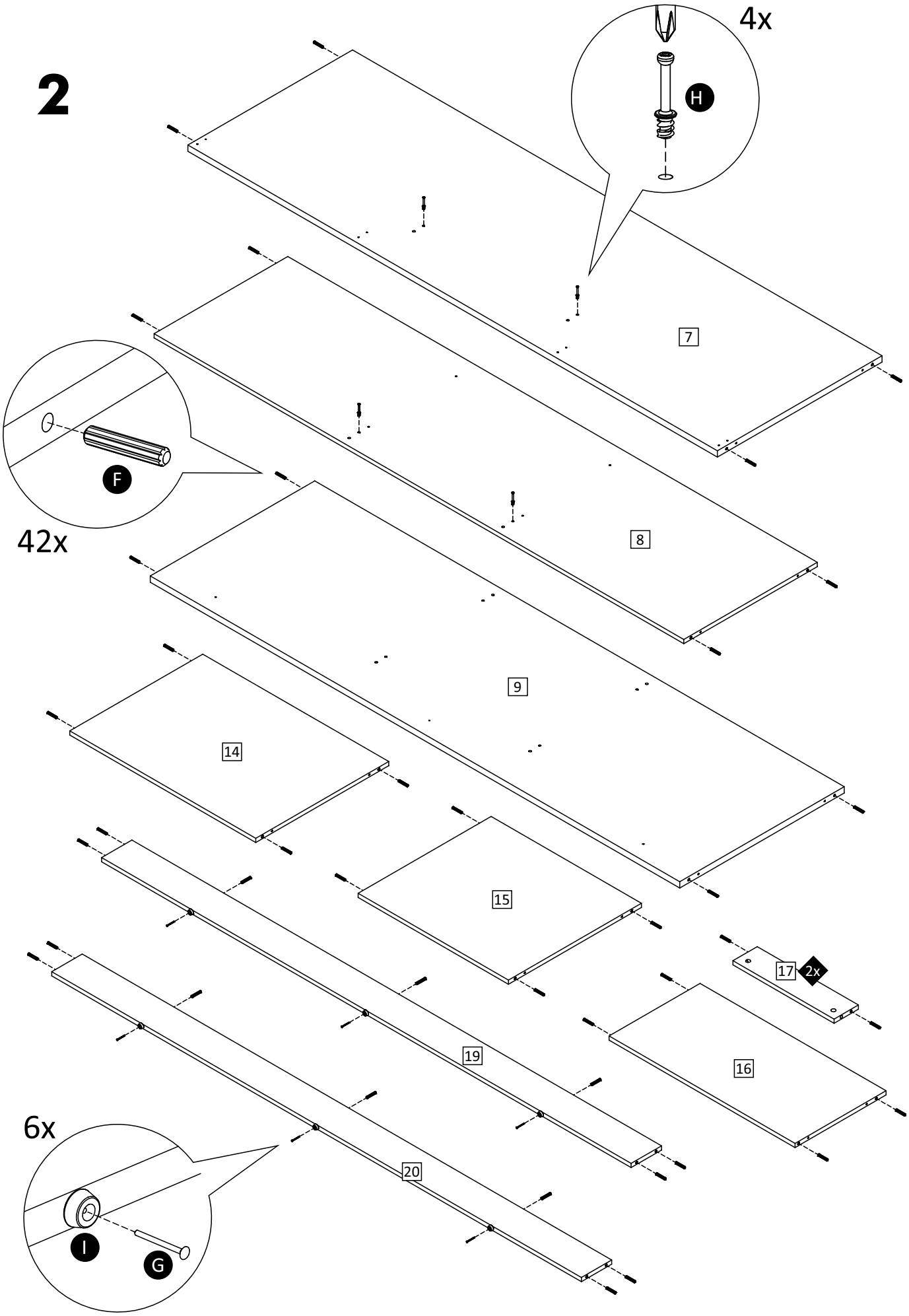

3

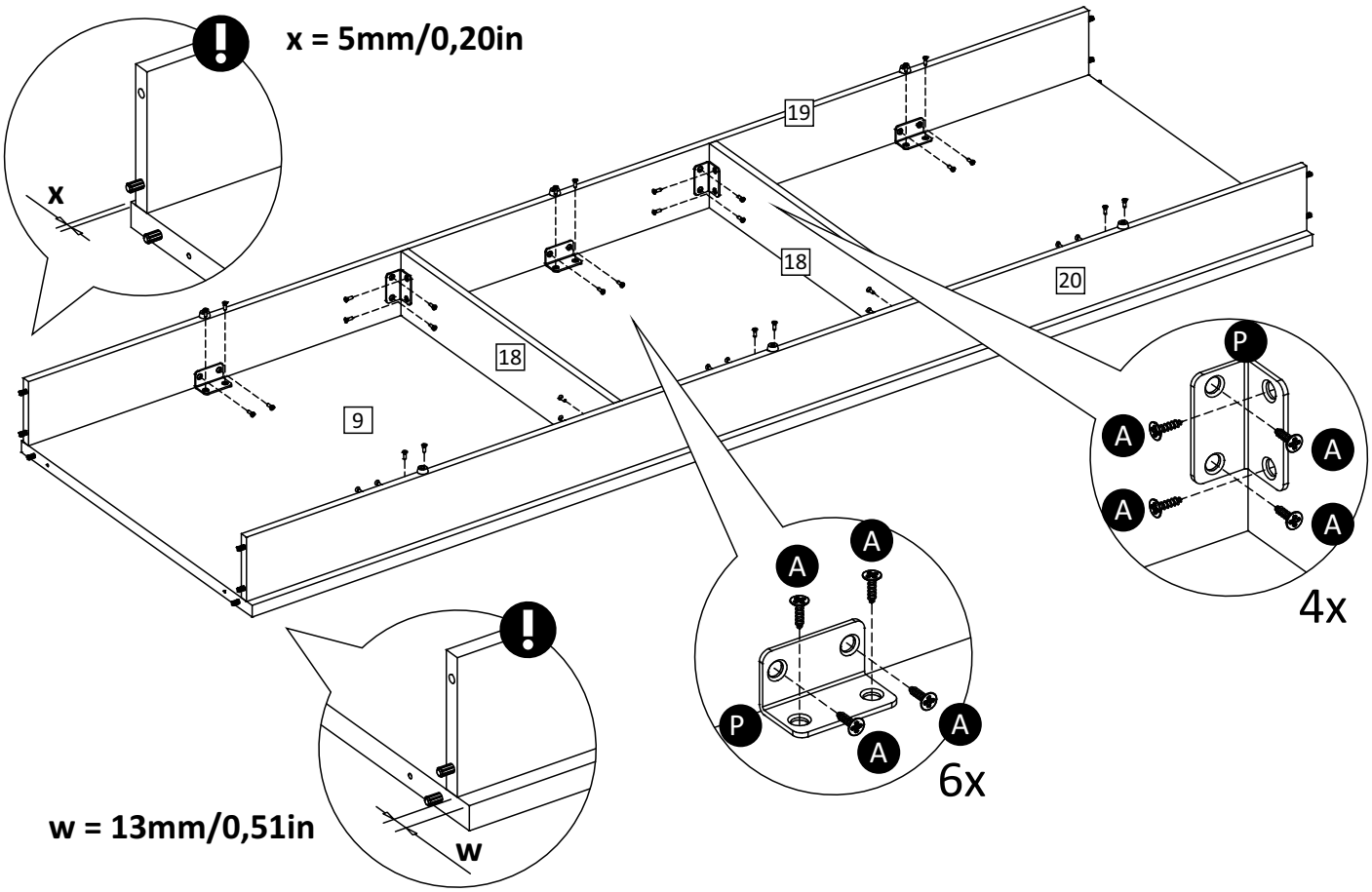
x = 5mm/0,20in
x
19
18
18
20
9
P
A
A
A
A
4x
A
A
P
A
A
6x
w = 13mm/0,51in
w

4

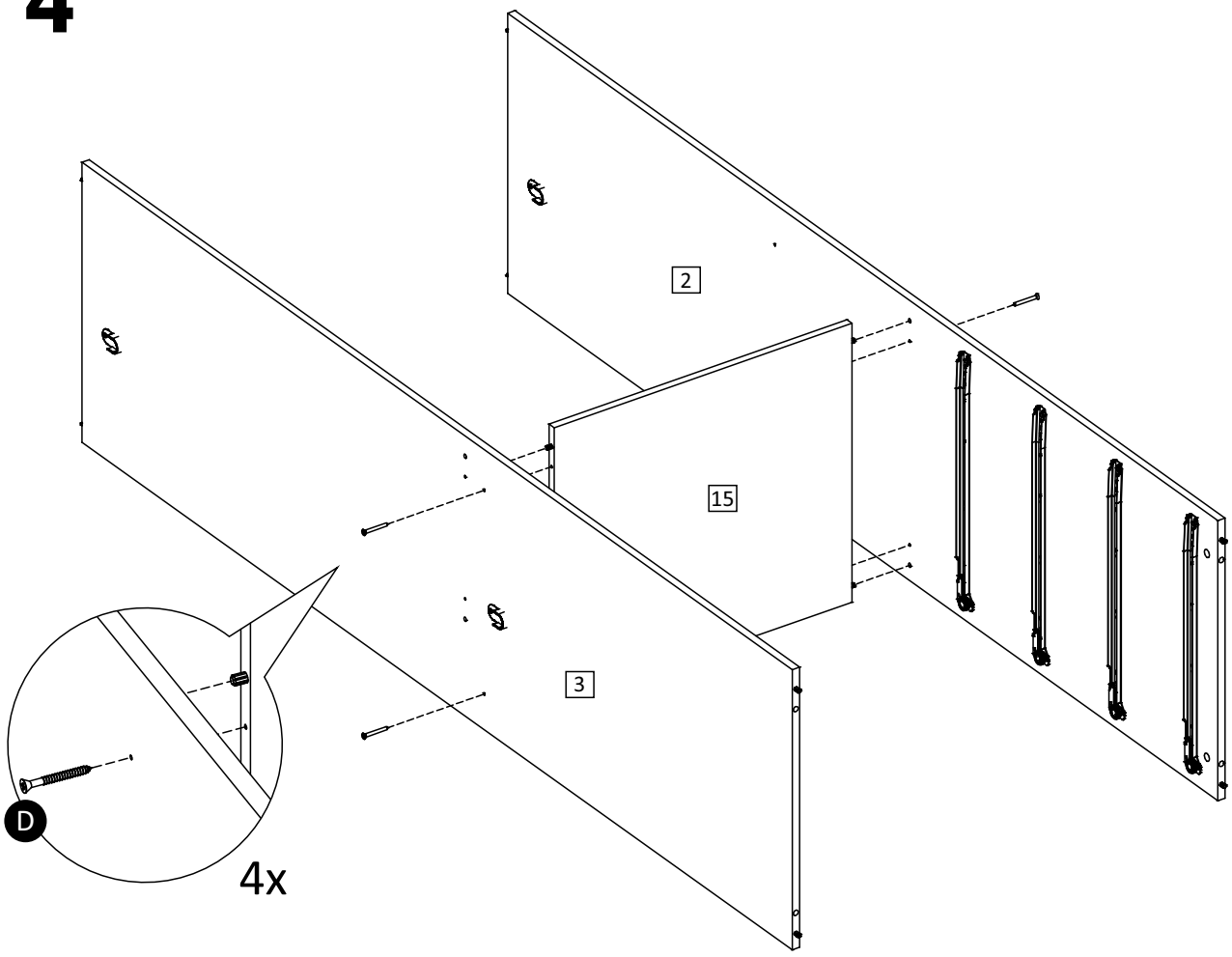
2
15
3
D
4x

5

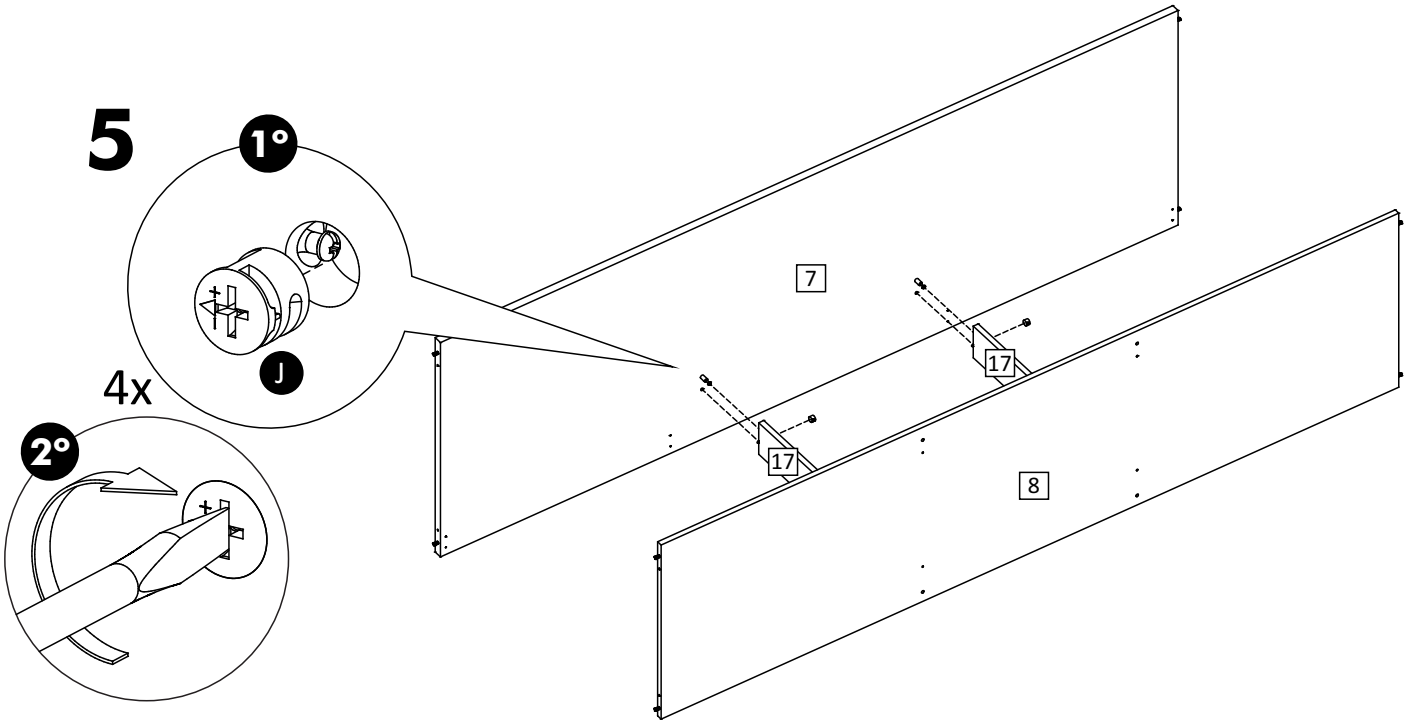

6

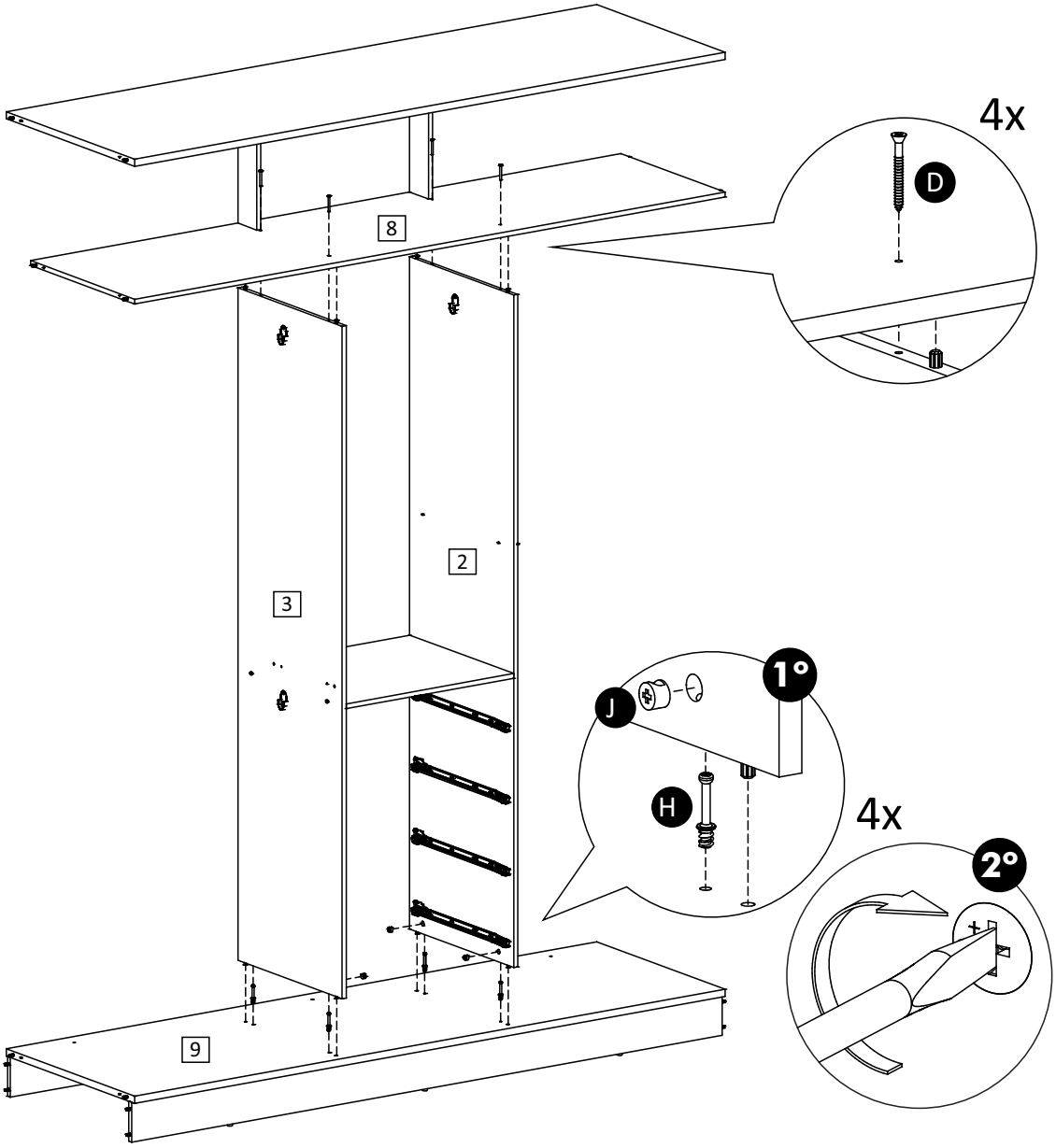

7

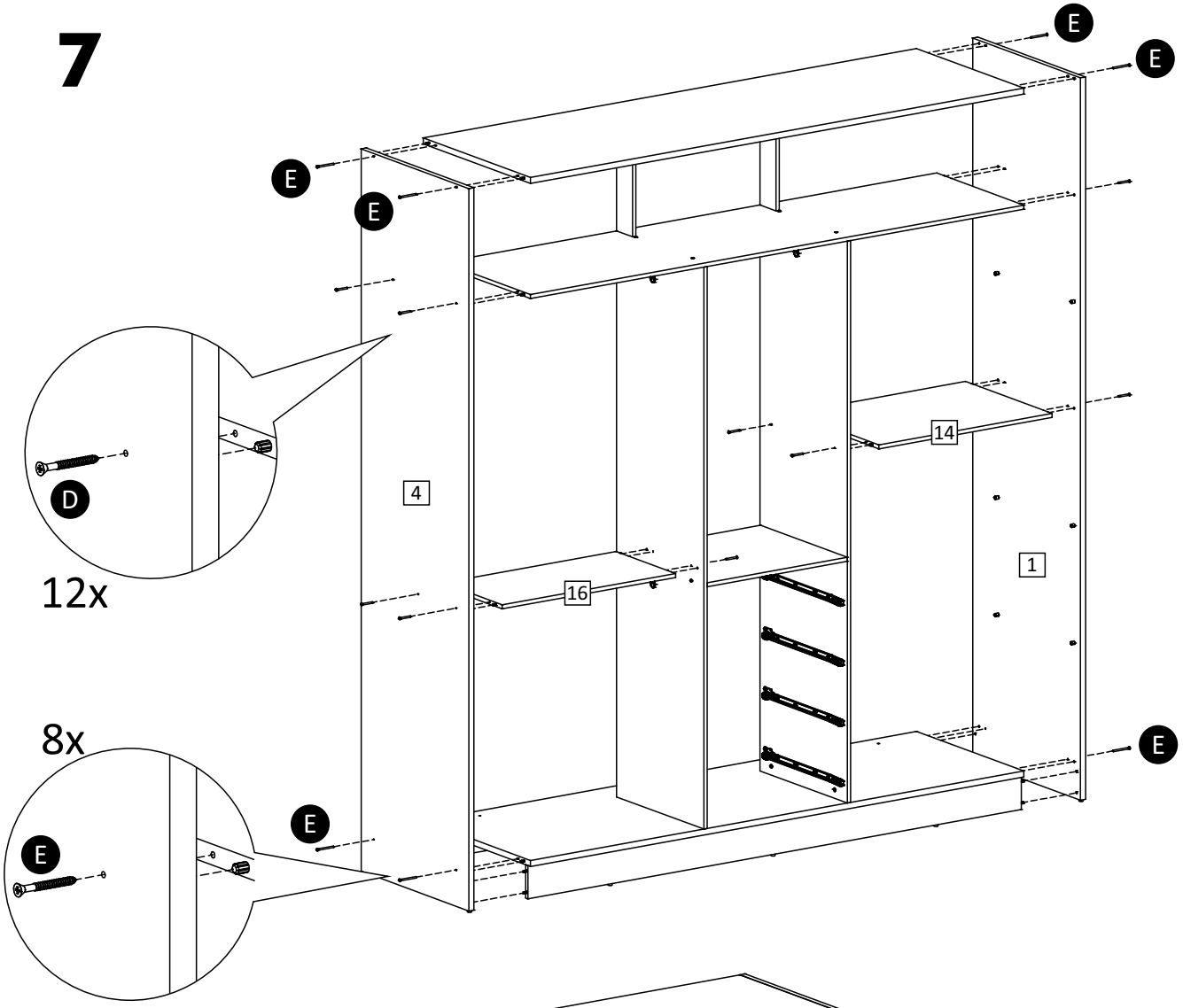

8

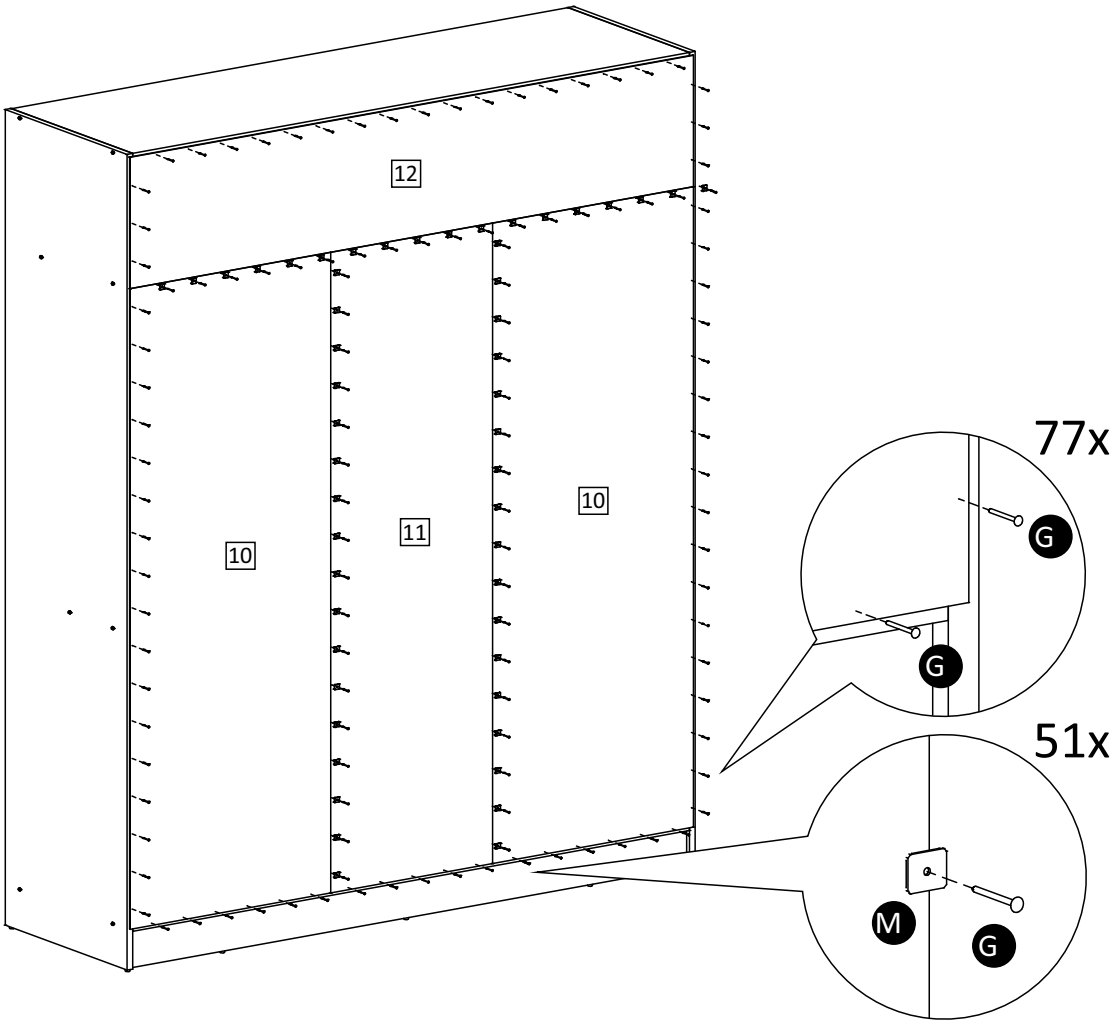

9

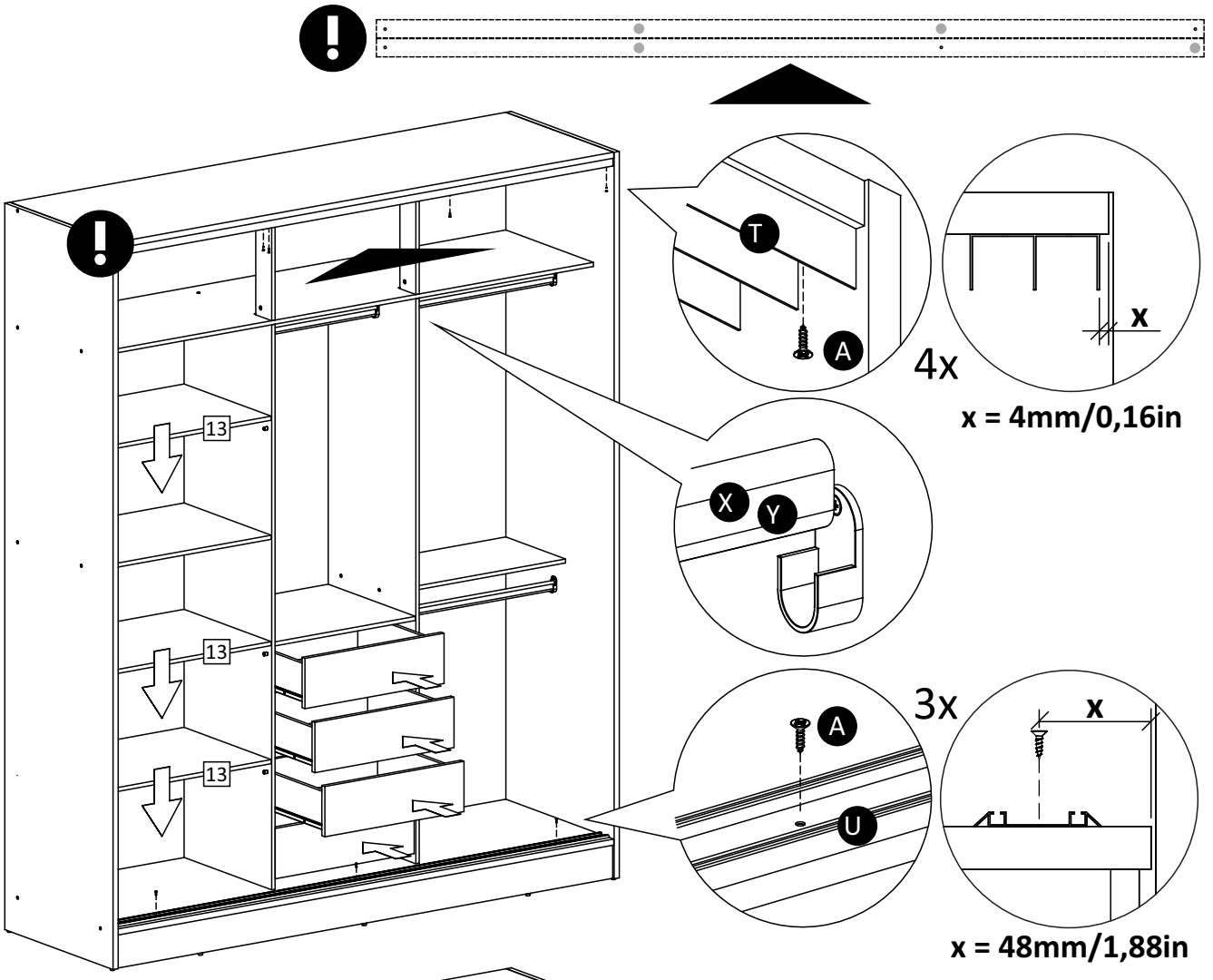

10

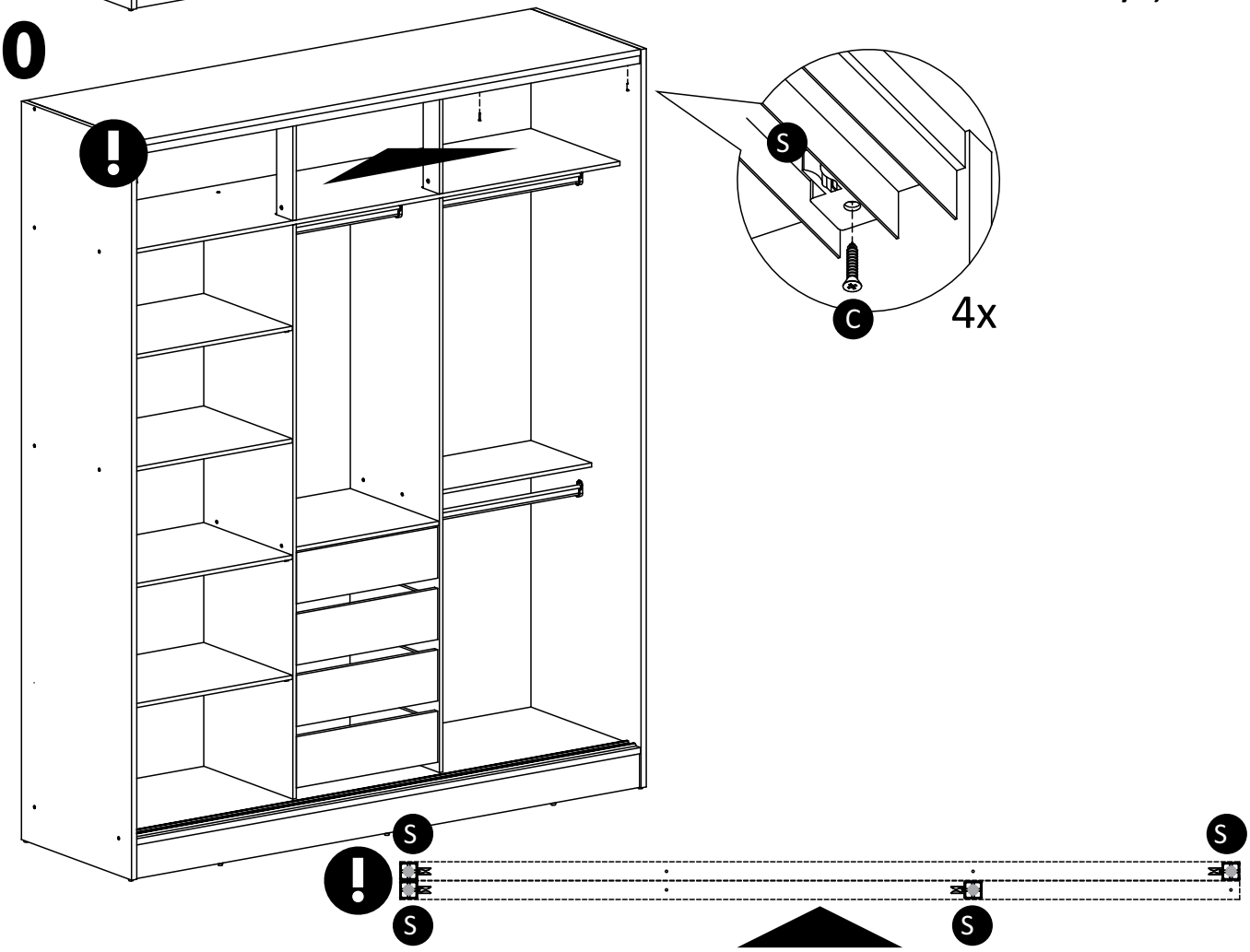

11-4x

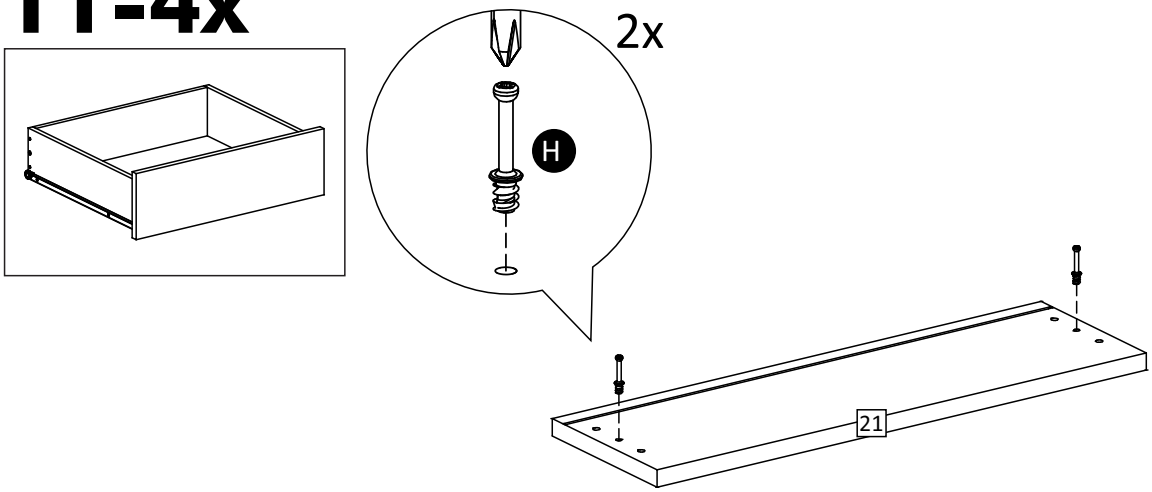

12-4x

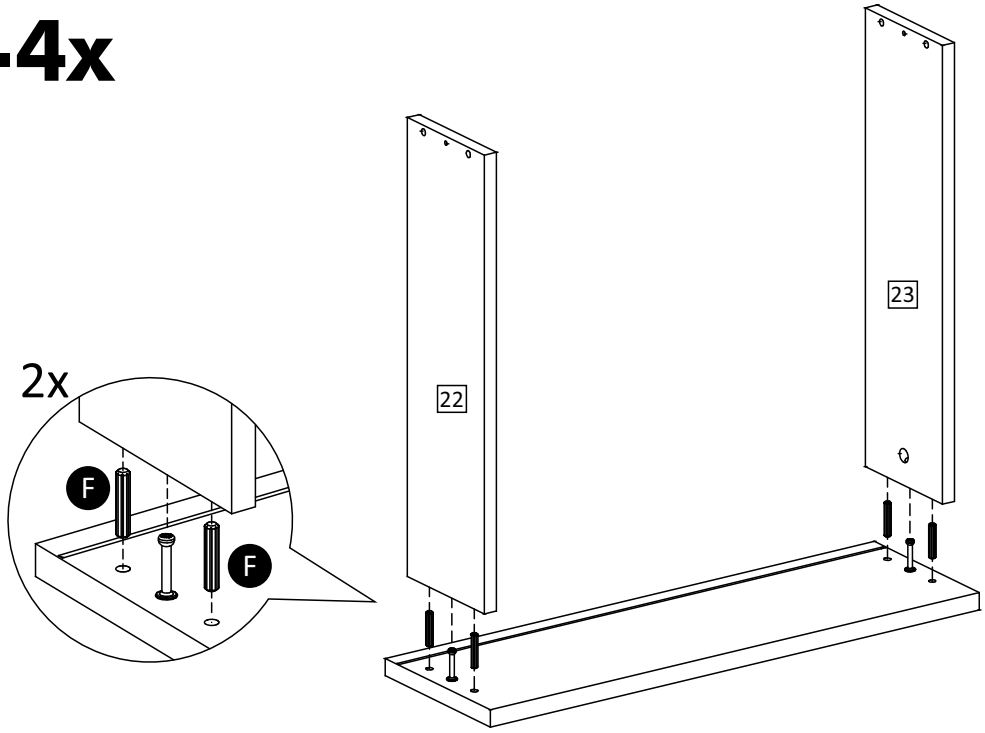

13-4x

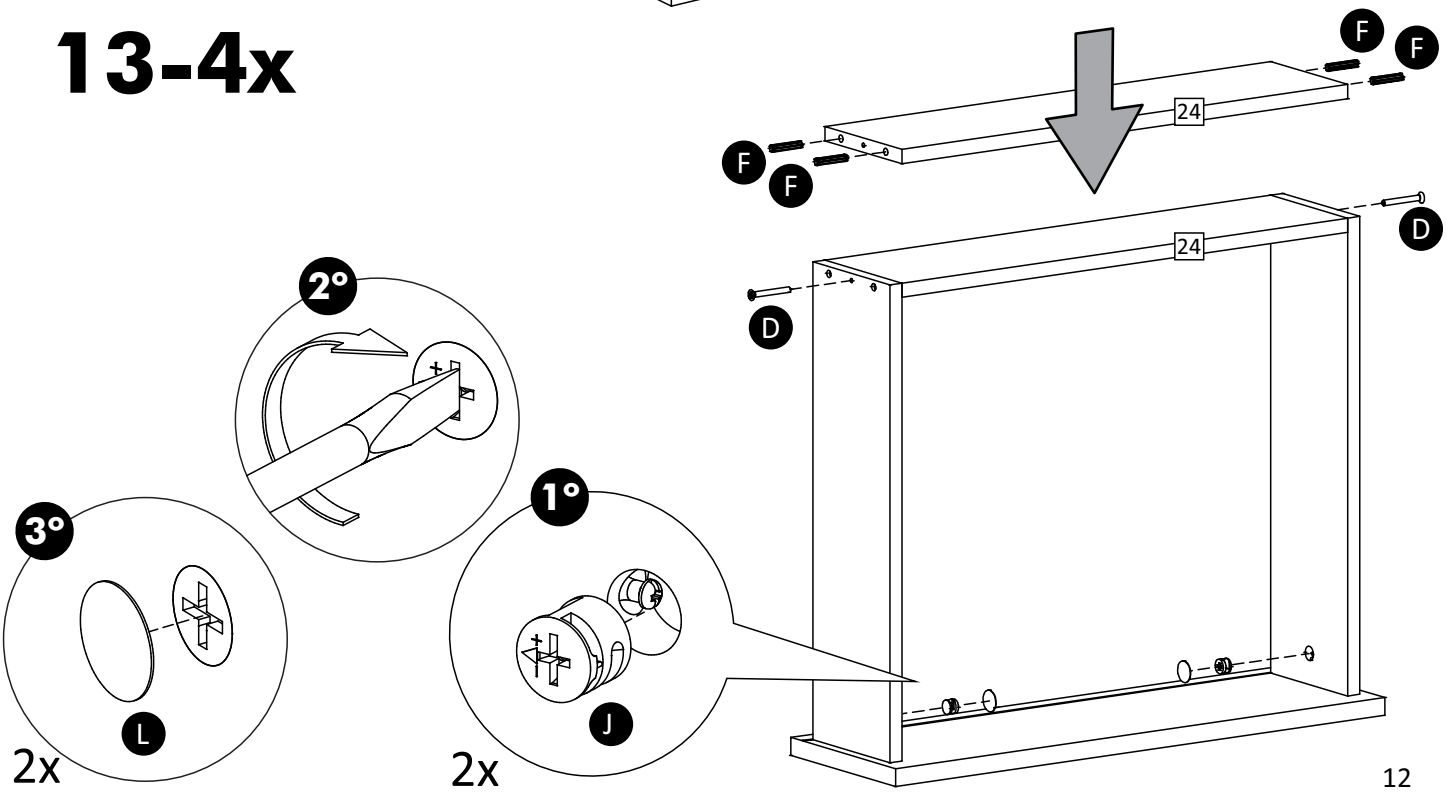

14-4x

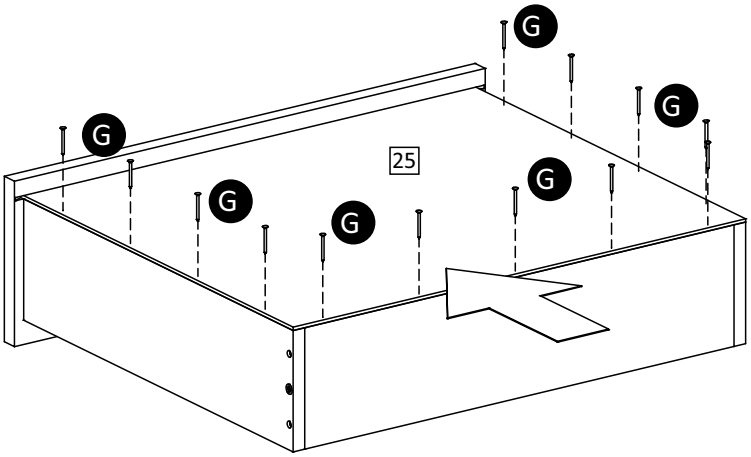

15-4x

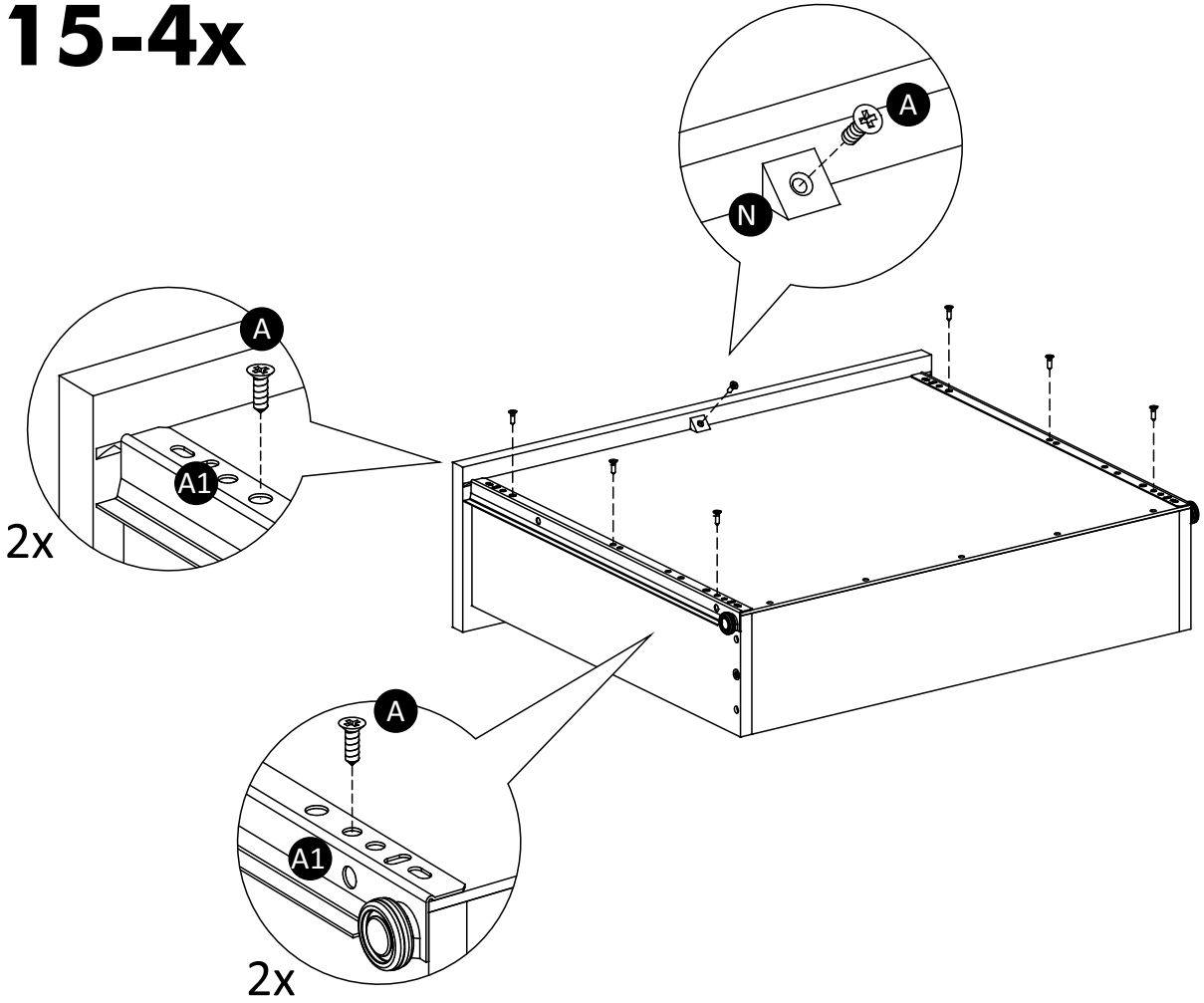

16-2x

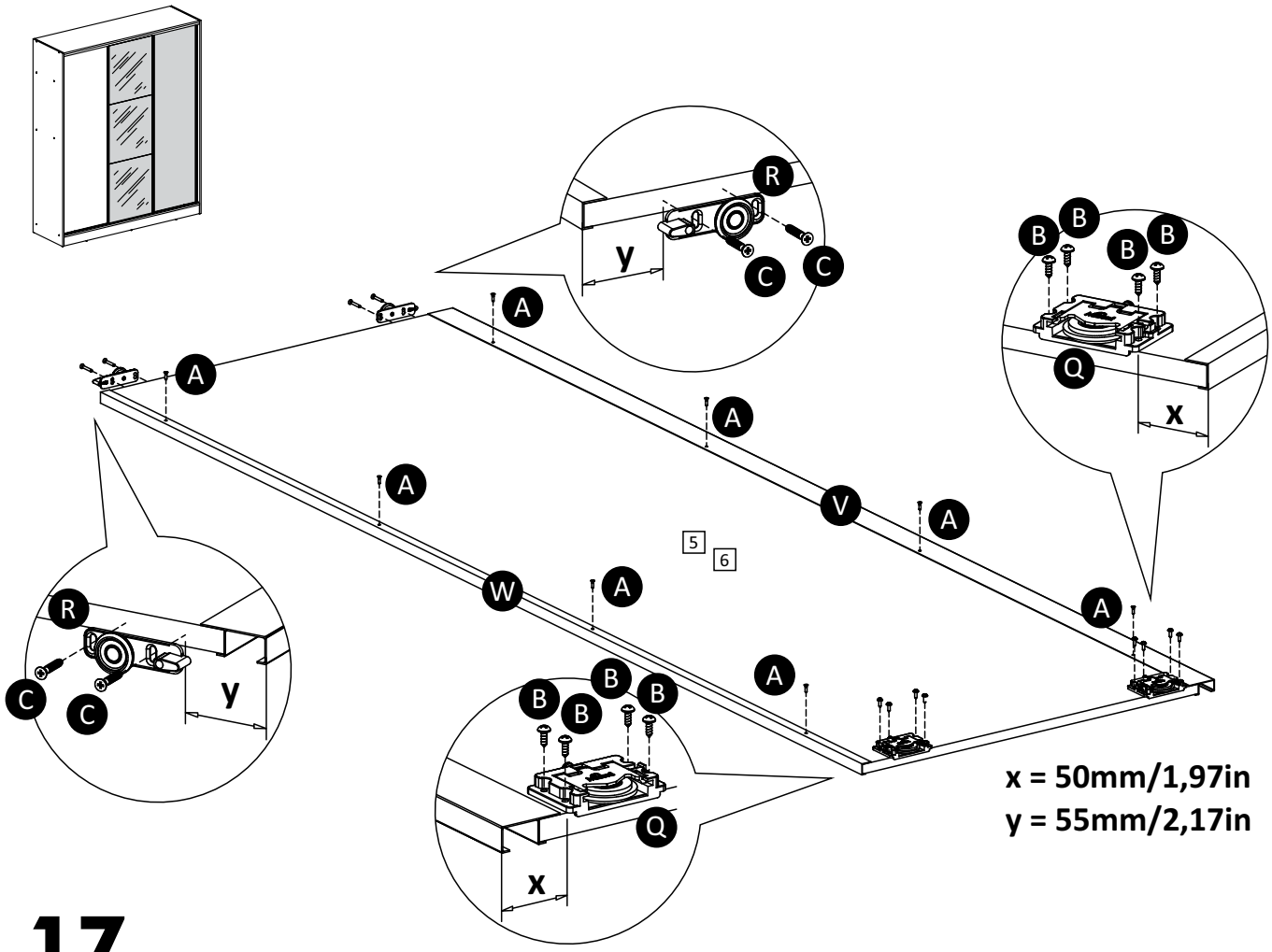

x = 50mm/1,97in
y = 55mm/2,17in

17

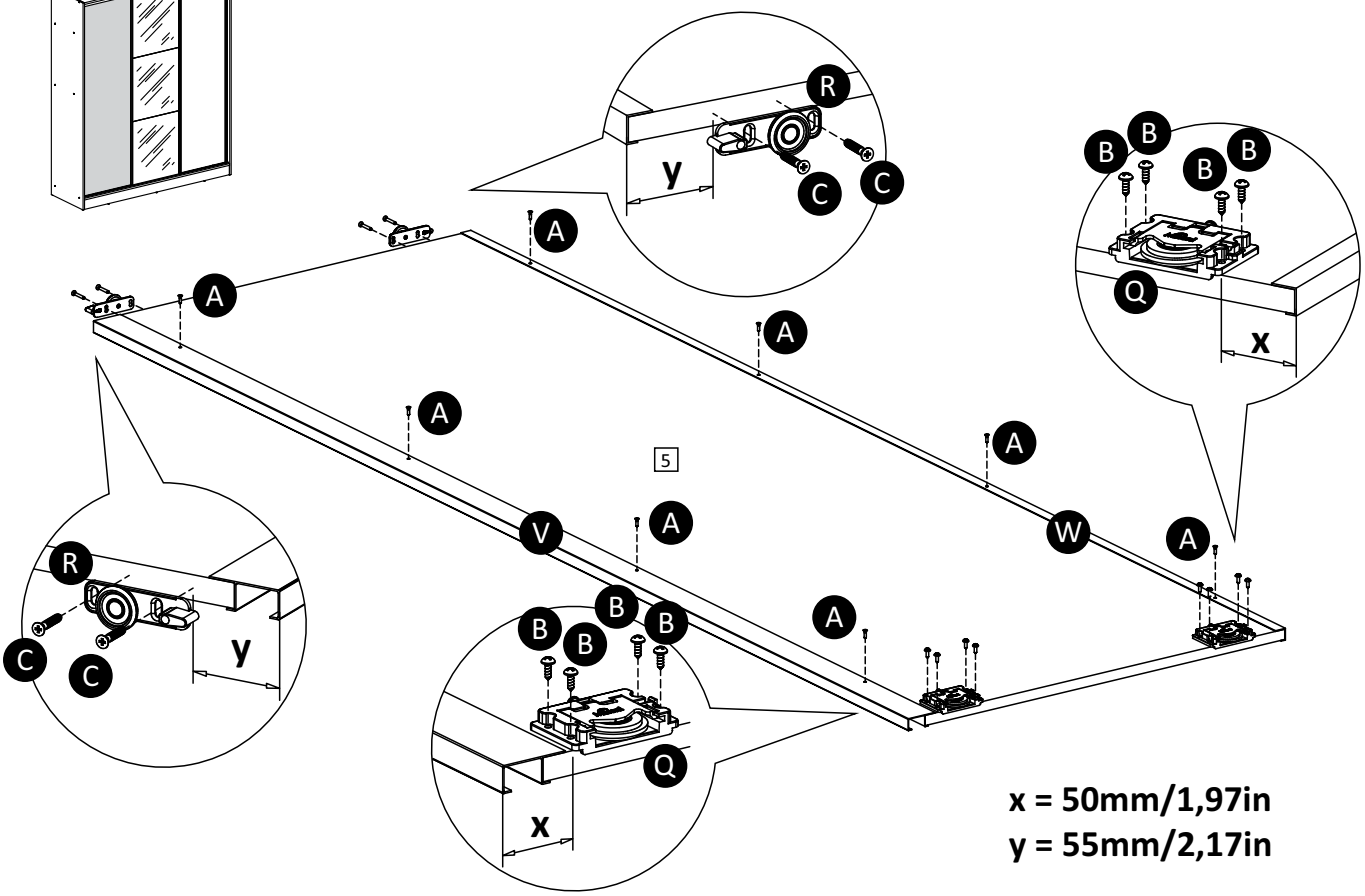

x = 50mm/1,97in
y = 55mm/2,17in

ATENÇÃO - ATENCIÓN - ATTENTION

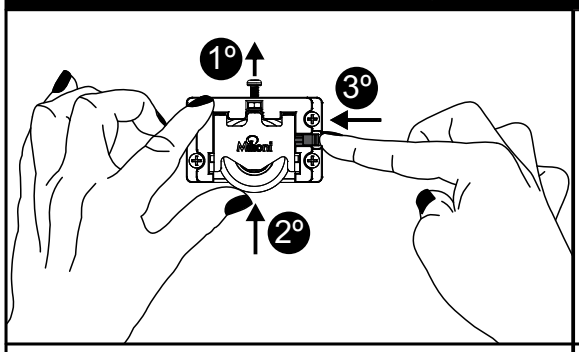

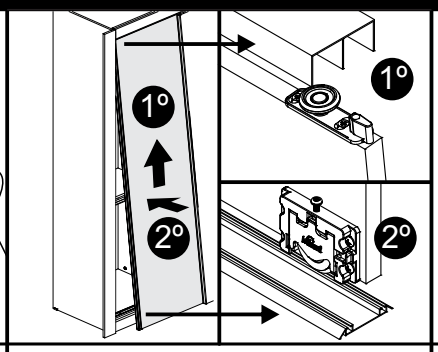

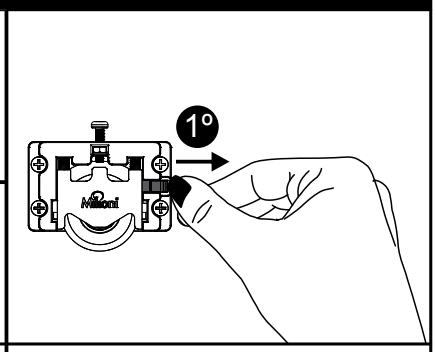

1º Trave a Roldana **Bloquea la Roldana** *Lock the Pulley*	2º Encaixe a Porta **Encaje la Puerta** *Fit the Door*	3º Destrave a Roldana **Desbloquea la Roldana** *Unlock the Pulley*

18

16x

A2

5

6

5

1º

2º

5º

6º

3º

4º

ATENÇÃO - **ATENCIÓN** - *ATTENTION*

Ajuste das Portas - **Ajuste de las Puertas** - *Doors Adjustment*

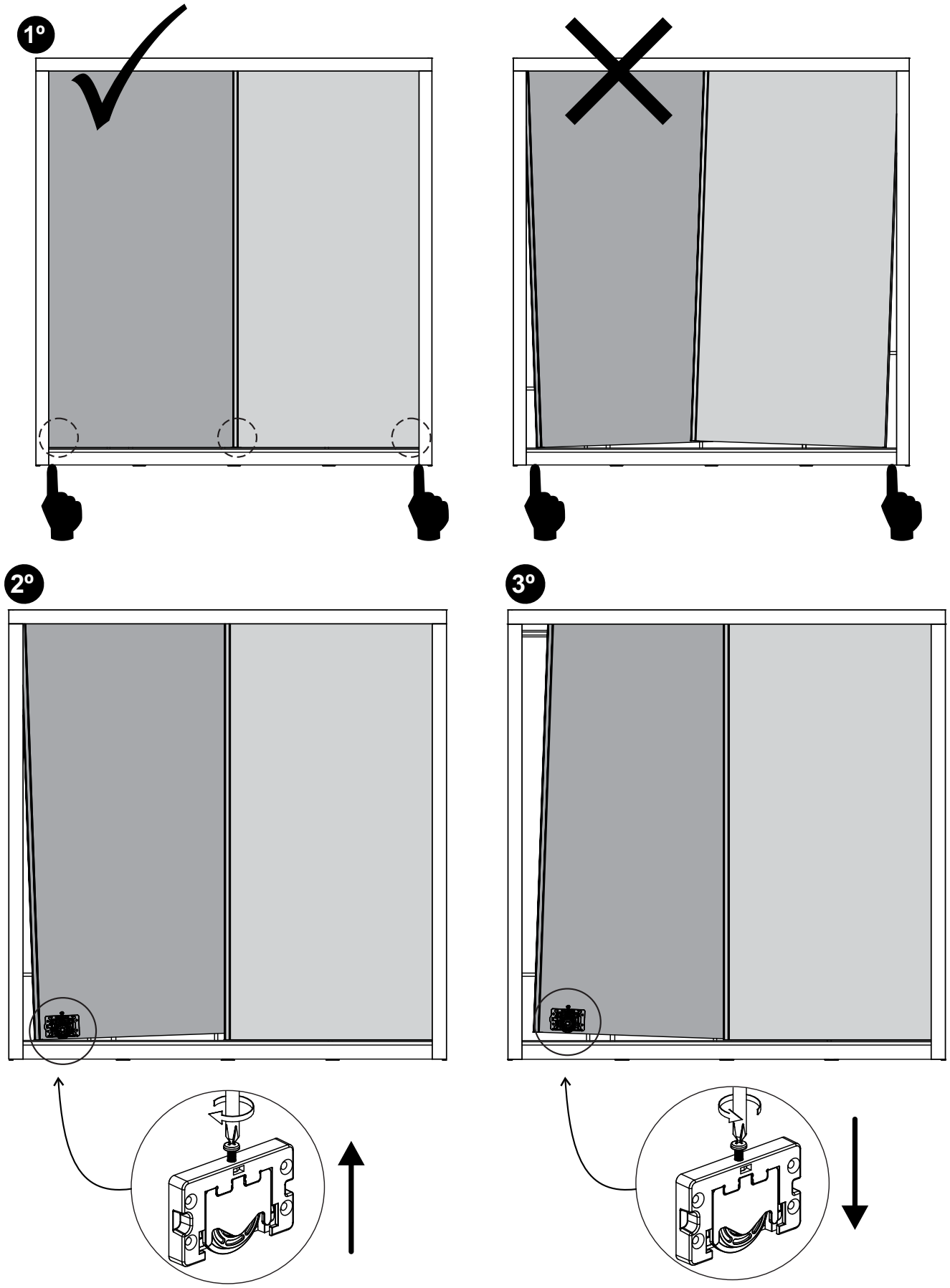

ATENÇÃO - **ATENCIÓN** - *ATTENTION*

Imagem do Roupeiro Meramente Ilustrativa - **Imagen del Ropero (Placard) Meramente Ilustrativa** - *Image of Closet Merely Illustrative*

IT	DESCRIÇÃO	ESP	LARG	COMP	QTD	16675Z6-1E	16679T6-1E
1	LATERAL ESQUERDA	18	544	2166	1	203416675Z13	203416679T13
2	DIVISÓRIA ESQUERDA	12	440	1685	1	203416675Z07	203416679T07
3	DIVISÓRIA DIREITA	12	440	1685	1	203416675Z06	203416679T06
4	LATERAL DIREITA	18	544	2166	1	203416675Z12	203416679T12
5	PORTA SEM ESPELHO	15	566	2000	2	203410705Z11	203410709T11
6	PORTA COM ESPELHO	15	566	2000	1	203410700910	203410700910
7	TAMPO	18	542	1744	1	203416675Z21	203416679t21
8	TAMPO MALEIRO	12	440	1744	1	203416675Z24	203416679T24
9	BASE	18	542	1744	1	203416675Z01	203416679T01
10	COSTA	3	628	1701	2	203316670902	203316670902
11	COSTA CENTRAL	3	507	1701	1	203316670903	203316670903
12	COSTA SUPERIOR	3	349	1764	1	203316670905	203316670905
13	PRATELEIRA MÓVEL	12	438	613	3	203416675Z17	203416679T17
14	TAMPO ESQUERDO	12	438	613	1	203416675Z22	203416679T22
15	TAMPO GAVETEIRO	12	438	495	1	203416675Z23	203416679T23
16	TAMPO MENOR DIREITO	12	300	613	1	203416675Z25	203416679T25
17	DIVISÓRIA SUPERIOR	12	80	333	2	203416675Z08	203416679T08
18	RODAPÉ CENTRAL	12	100	500	2	203416670018	203416670018
19	RODAPÉ FRONTAL	12	100	1744	1	203416675Z19	203416679T19
20	RODAPÉ TRASEIRO	12	100	1744	1	203416670020	203416670020
21	FRENTE GAVETA	15	149	488	4	203416545Z10	203416549T10
22	LATERAL GAVETA ESQUERDA	12	110	400	4	203413030910	203413030910
23	LATERAL GAVETA DIREITA	12	110	400	4	203413030911	203413030911
24	COSTA GAVETA	12	100	446	4	203416670904	203416670904
25	FUNDO GAVETA	3	407	470	4	203316670911	203316670911

A	PARAFUSO 3,5X12 CC	145	2065351212142	
A1	CORREDIÇA 400mm	4	2075400000347	
A2	TAPA FURO ADESIVO 10mm	16	20700105Z014	207001014014
B	PARAFUSO 3,5X14 CP	24	2065351400136	
C	PARAFUSO 3,5X25 CC	18	2065352500019	
D	PARAFUSO 4,5X40 CC	28	2065455000010	
E	PARAFUSO 4,5X60 CC	8	2065456000019	
F	CAVILHA 6X30	82	2080063000016	
G	PREGO 10X10	189	2075101000011	
H	MINIFIX PARAFUSO 6X35mm	16	2075063000012	
I	DESLIZADOR DE CAMA	10	2070260027114	
J	TAMBOR PARA MINIFIX 12X09mm	16	2075121000015	
K	BATENTE DE SILICONE 1,5mm	8	2070711500036	
L	TAPA FURO ADESIVO 19mm	8	2070100090149	
M	FIXADOR DE COSTAS	51	2075000000020	
N	CANTONEIRA SUPORTE TRIANGULAR 14X14mm	4	2070000000148	
O	SUPORTE PRATELEIRA 8X7	12	2070200180329	2070200180237
P	CANTONEIRA DE METAL 17x17x45x0,90mm	10	2075000000181	
Q,R,S	SISTEMA ROMETAL RDZ	3	2075106500006	
T,U,V,W,X,Y	KIT PERFIS PARA ARMÁRIO	1	207516670001	
Z	SUPORTE CABIDEIRO	6	2075101001025	